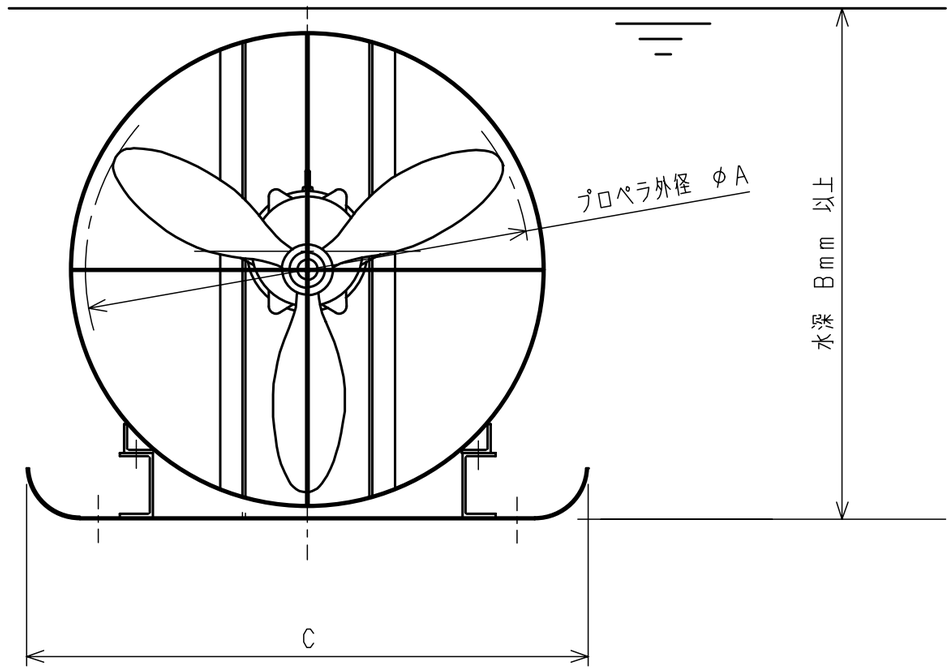

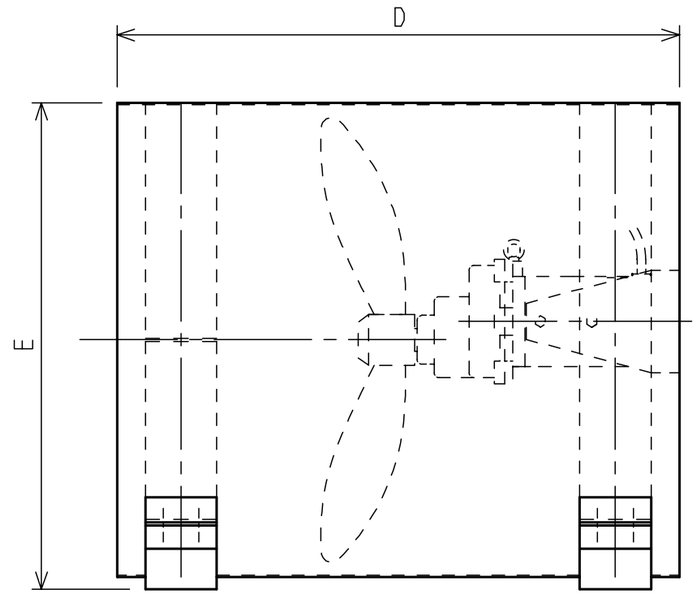

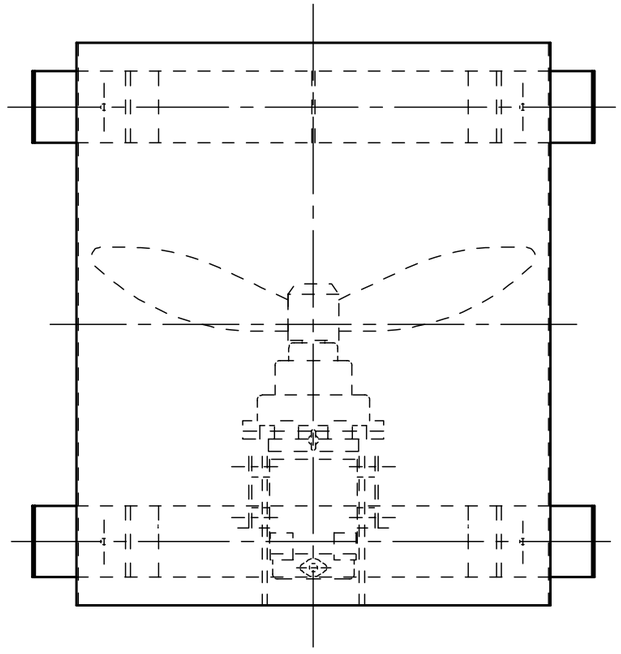

	WM-075	WM-15	WM-22
プロペラ外径 φA(mm)	650	730	870
最低水深 B(mm)	850	1000	1000
外形寸法 C(mm)	1000	1000	1100
外形寸法 D(mm)	1000	1000	1100
外形寸法 E(mm)	825	870	965
モータ出力(kW)	0.75	1.5	2.2
定格電圧 (V)	200	200	200
回転数 (rpm)	120	120	120
重量 (kg)	125	147	157
回転方向	プロペラ側より見てCCW		

変更		年月日	署名	尺度	1/12	名称	仕様図(標準)	符号	品名	材質	個数	部品番号
	承認	'04-06-18	植村				代表機種・型式 ウォーターミキサー	図番	T30251			
	審査											
	作成	'04-06-18	高松									

株式会社桜川ポンプ製作所